PC10(WT19) Промышленный сенсор давления

- Кремниевый пьезорезистивный чип
- Хорошая долговременная стабильность
- MEMS Технология
- CE Сертификат
- Диаметр датчика: 19mm

PC10(WT19) промышленный сенсор давления является одним из стандартных и популярных сенсоров давления, Он предназначен для измерения газов и жидкостей. Это сенсор давления с чувствительным кремниевым пьезорезистивным чипом. Корпус заполнен маслом для передачи давления. PC10(WT19) был спроектирован для промышленного применения.

Мембрана и Диапозон давления

Диаметр мембраны связан с измеряемым давлением .Низкое давление требует большой диаметр, ,а высокое давления требует маленький диаметр, потому что масло расширяется при изменении температуры. Это создает внутреннее давление и сопротивление у мембраны. Маленькая мембрана создает большое внутреннее давление, а это затрудняет сделать нулевую компенсацию.

Осторожность

Не трогать мембрану руками и другими предметами, во избежание повреждения прибора.

Диапозон давления	-100kPa, 10kPa, 35kPa, 70kPa, 100kPa, 250kPa, 400kPa, 600kPa, 1MPa, 1.6MPa, 2.5MPa, 4MPa, 6MPa, 10MPa, 16MPa, 25MPa, 40MPa, 60MPa, 100MPa(бар and psi единица можно)		
Виды давления	Избыточное | Абсолютное | Герметичное и избыточное |		
Перегрузка	300%F.S.(≤70Kpa)|200%F.S.(＜25Mpa) |150%F.S(≥25Mpa)		
Выходной сигнал			
Выход «нуля»	±2мВ		
Выход «диапозона»	100мВ(Типичный) | 60мВ(для 100kpa)		
Характеристики			
Точность （линейность,гистерезис,повторяемость）	±0.25%F.S. (Типичный)		
Питание	1.5мА(Типичный) | 5В постоянного тока | 10В постоянного тока		
Диапозон термокомпенсации	-10--70℃(Typical) | 0-60℃(<100kPa)		
Диапозон температуры рабочих сред	-40-125℃		
Диапозон температуры хранения	-40-125℃		
Коэффициент «нуля»	0.02%F.S./ ℃ (≥100kPa) | 0.04%F.S. / ℃(<100kPa)		
Коэффициент «диапозона»	0.02%F.S. / ℃(≥100kPa) | 0.04%F.S. / ℃(<100kPa)		
Сопротивление изоляции	＞200Mohm/250VDC		
Сопротивление Моста	Min.	Max.	Unit
	2600	5500	ohm
Долговременная стабильность	≤0.2%F.S.S/year		
Вибрация	20g (20--5000HZ)		
Устойчивость к удару	100g, 10ms		
Время отклика	≤1ms(10% to 90%F.S.)		
Срок службы	$10*10^6$(цикл)		
Заполняющее масло	Силиконовое масло (Типичный) ;Оливковое масло для санитарного применения		
уплотнительное кольцо	NBR, Viton		
Корпус и мембрана	Stainless steel 316L		
Присоединение проводами	4 провода (типично) | 5 проводов (возможно);39×φ0.015, Silicon shielded, 200℃ bearing		
Присоединение штекерами	Kovar pin (0.6um Gold platted)		
Масса	30g(approx)		

Присоединение проводами

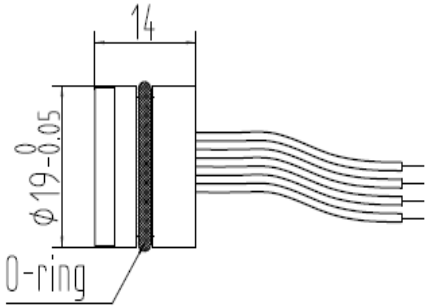

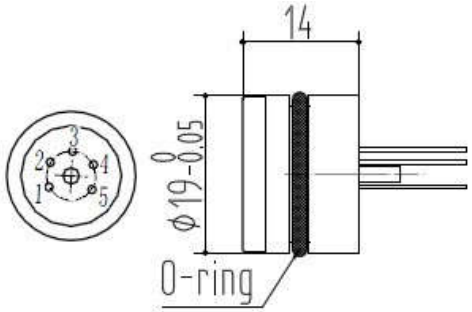

In mm

провод	Присоединение
Красный	питание+
синий	питание-
желтый	выход+
Белый	выход -

Присоединение штекерами

Без термокомпенсации

Штекер	Присоединение
5	питание +
1 или 6	питание -
3	Пустой
2	выход+
4	выход -

1.5mA питание с термокомпенсацией

Штекер	присоединение
3	питание+
5	питание-
1,6	Пустой
2	выход+
4	выход-

5В питание с термокомпенсацией

Штекер	присоединение
5	питание+
1 или 6	питание-
3	Пустой
2	выход+
4	выход-

Drawing of front welding sensor

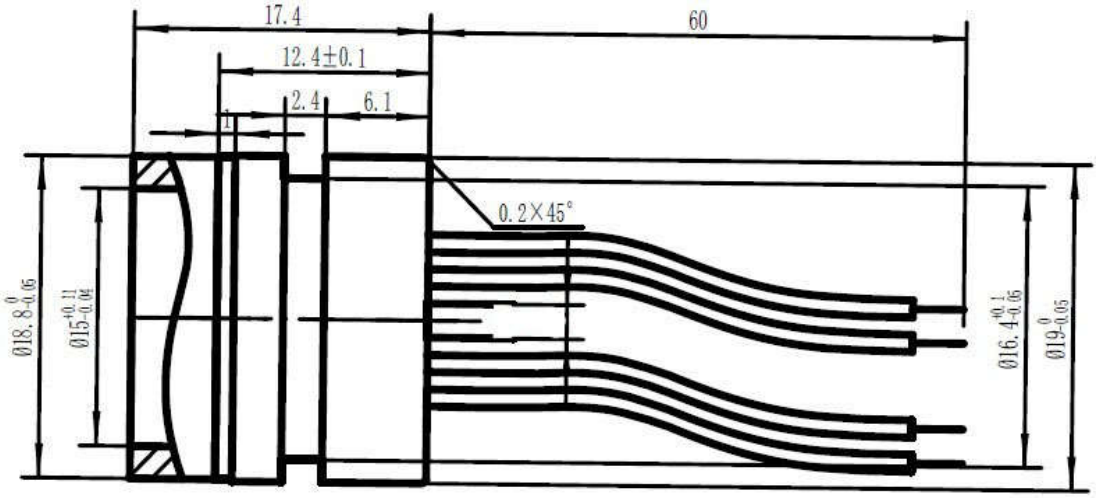

In mm

How to order

WT19 XX——XX——XX——XX——XX

Диапазон давления

Указывайте диапозон непосредственно

Виды давления

A: Абсолютное

G: Избыточное

S: Мановакуумметрическое

Напряжение питания

C1: 1.5mA

C2 : 10V

C3: 5V

Мембрана

D1: Сталь 316L

D2: Хастеллой

D3: Плоская мембрана

D4: Передняя сварка

Электрическое присоединение

W: присоединение проводами

P: присоединение штекерами

Wotian reserves the right to make changes to any product in this publication without notice. The information we supply is believed to be accurate and reliable as of this printing.

Contact us

Nanjing Wotian Technology Co.,Ltd.
Add: 5 Wenying Road , Binjiang Development Zone, Nanjing, 211161, China
Sales Manager: Wuzhou Lian
Tel: 0086-13998828452
Email: lianwuzhou@wtsensorus.com

Anshan Wotian Sensor Corp.(Branch Factory)
Add: 262, Yueling Road, Gaoxin District, Anshan, China
Sales Manager: Wuzhou Lian
Tel: 0086-13998828452
Email: lianwuzhou@wtsensorus.com

American Branch Company
Wotian Sensor Corporation
Sales Manager: Geoffery Gao
Tel: 001- 626 808 1707
E-mail: geoffery@wtsensorus.com

German Branch Company
Wotian Sensor GmbH
Sales Manager: Frances
E-mail: frances@wtsensorus.com

Korean Branch Company
Korea Wotian Technology Co., Ltd.
Sales Manager: Yinji An
Tel: 0086- 13478122009
E-mail: anyinji@wtsensorus.com